peblar ROCKSOLID CHARGERS

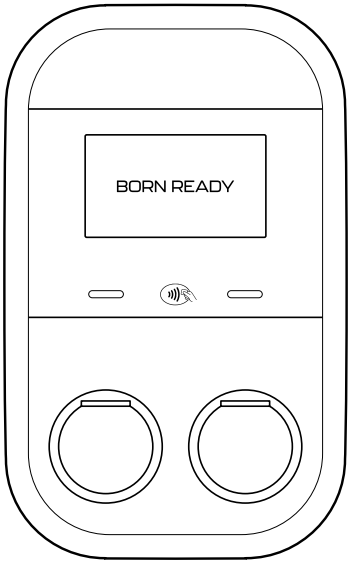

Peblar Dual

Installation Manual

EN • NL • DE • FR • DK

6004-2600-7701

peblar ROCKSOLID CHARGERS

EN ⚠ WARNING

- Read and follow these safety precautions before installing the charger.
- The charger must only be installed by qualified personnel.
- IEC 60364-7-722 or the equivalent national standard provides additional requirements for electrical installations intended to supply electric vehicles.
- Do not use adapter plugs or extension cords with the charger.

NL ⚠ WAARSCHUWING

- Lees en volg deze veiligheidsinstructies voordat u de lader installeert.
- De lader mag uitsluitend worden geïnstalleerd door gekwalificeerd personeel.
- IEC 60364-7-722 of de gelijkwaardige nationale norm bevat aanvullende eisen voor elektrische installaties die bedoeld zijn voor het laden van elektrische voertuigen.
- Gebruik geen verloopstekkers of verlengsnoeren in combinatie met de lader.

DE ⚠ WARNUNG

- Bitte lies und befolge diese Sicherheitshinweise vor der Installation des Ladegeräts.
- Das Ladegerät darf ausschließlich von qualifiziertem Fachpersonal installiert werden.
- Die Norm IEC 60364-7-722 oder die entsprechende nationale Norm enthält zusätzliche Anforderungen für elektrische Anlagen zur Versorgung von Elektrofahrzeugen.
- Verwende keine Adapterstecker oder Verlängerungskabel mit dem Ladegerät.

FR ⚠ AVERTISSEMENT

- Lisez et respectez ces consignes de sécurité avant d'installer la borne de recharge.
- La borne de recharge doit être installée uniquement par du personnel qualifié.
- La norme IEC 60364-7-722 ou la norme nationale équivalente définit des exigences supplémentaires pour les installations électriques destinées à l'alimentation des véhicules électriques.
- N'utilisez pas d'adaptateurs de prise ni de rallonges avec la borne de recharge.

DK ⚠ ADVARSEL

- Læs og følg disse sikkerhedsanvisninger, før opladeren installeres.
- Opladeren må kun installeres af kvalificeret personale.
- IEC 60364-7-722 eller den tilsvarende nationale standard fastlægger yderligere krav til elektriske installationer beregnet til forsyning af elektriske køretøjer.
- Brug ikke adapterstik eller forlængerledninger sammen med opladeren.

1.

EN Check the box
DE Lieferumfang prüfen
DK Kontrollér indholdet
NL Inhoud controleren
FR Vérifier le contenu

1/2 Peblar Dual Front Q - U

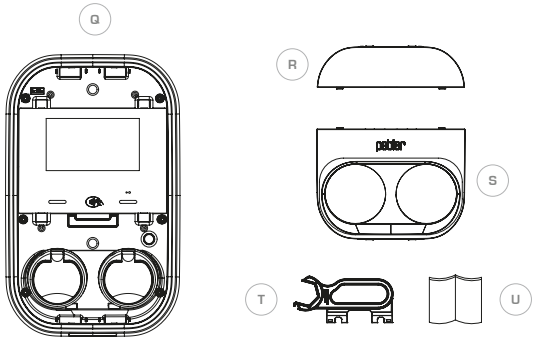

2/2 Peblar Dual Back A - P

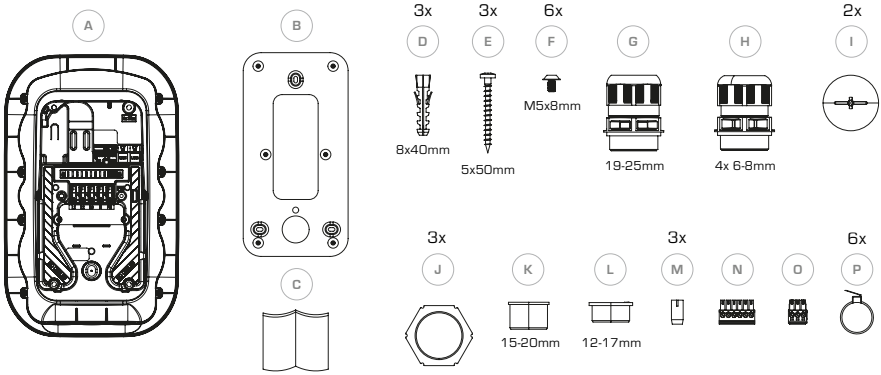

2.

EN Back installation
DE Montage der Rückseite
DK Installation af bagside
NL Achterkant monteren Installation
FR De la face arrière

2.1

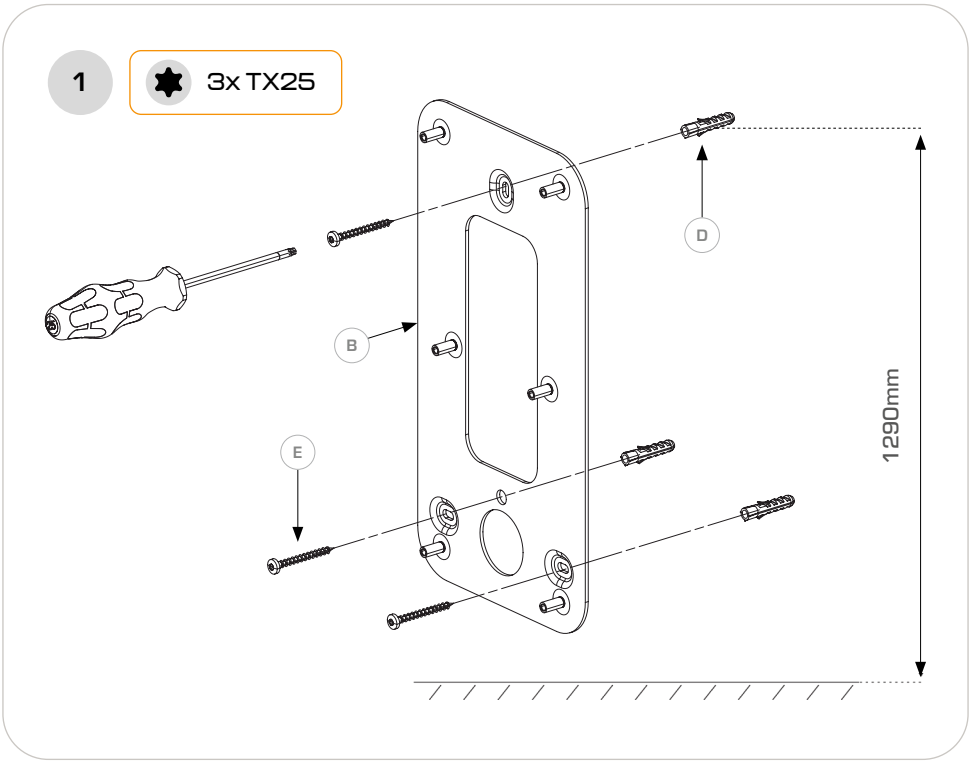

EN Mount the wall bracket

Mount the wall bracket **(B)** with three screws **(E)**.
Recommended height of the top hole: 1290 mm.

DE Montage der Wandhalterung

Montiere die Wandhalterung **(B)** mit drei Schrauben **(E)**.
Empfohlene Höhe des oberen Lochs: 1290 mm.

DK Montering af vægbeslag

Montér vægbeslaget **(B)** med tre skruer **(E)**. Anbefalet højde for det øverste hul: 1290 mm.

NL Montage wandbeugel

Monteer de wandbeugel **(B)** met drie schroeven **(E)**.
Aanbevolen hoogte van het bovenste gat: 1290 mm.

FR Fixation du support mural

Fixez le support mural **(B)** à l'aide de trois vis **(E)**. Hauteur recommandée du trou supérieur : 1290 mm.

2.2

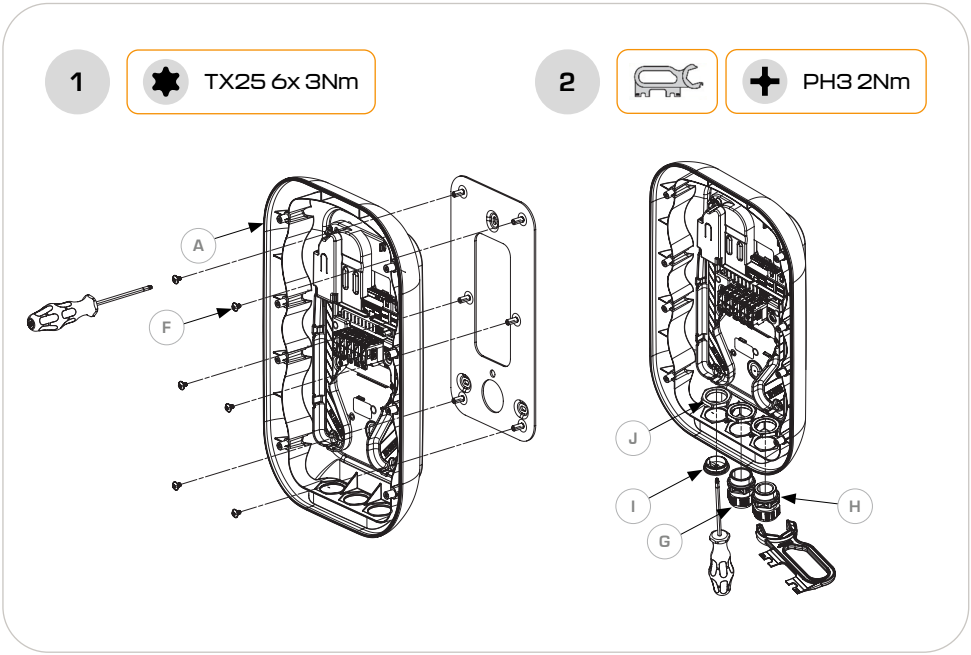

EN Prepare bottom cable entry

For top cable entry, see next page. When using the daisy chain, see the accessories section. Install the back **(A)** to the wall bracket with six screws **(F)**. For data cables, install gland **(H)** with nut **(J)** in the right hole, gland **(G)** with nut **(J)** in the centre hole, and a blanking plug **(I)** with nut **(J)** in the remaining open holes.

DE Kabeleinführung Unterseite

Für die Kabeleinführung von oben siehe nächste Seite. Bei Verwendung der Daisy Chain siehe den Zubehörabschnitt. Bringe die Rückplatte **(A)** mit sechs Schrauben **(F)** an der Wandhalterung an. Bei Datenkabeln: Kabelverschraubung **(H)** mit Mutter **(J)** im rechten Loch und Kabelverschraubung **(G)** im mittleren Loch montieren. Setze einen Blindstopfen **(I)** in die übrigen offenen Löcher ein.

DK Kabelindføring i bunden

For kabelindføring fra toppen, se næste side. Ved brug af daisy chain, se tilbehørsafsnittet. Montér bagpladen **(A)** på vægbeslaget med seks skruer **(F)**. Ved datakabler: kabelgennemføring **(H)** med møtrik **(J)** i det højre hul, gennemføring **(G)** i det midterste hul og en blindprop **(I)** i de resterende åbne huller.

NL Voorbereiden kabelinvoer onderzijde

Voor kabelinvoer via de bovenzijde, zie de volgende pagina. Bij gebruik van de daisy chain, raadpleeg de accessoiresectie. Monteer de achterkant **(A)** op de wandbeugel met zes schroeven **(F)**. Bij datakabels: monteer wartel **(H)** met moer **(J)** in het rechter gat, wartel **(G)** met moer **(J)** in het middelste gat en een afdichtstop **(I)** met moer **(J)** in de overige open gaten.

FR Entrée de câble par le bas

Pour une entrée par le haut, voir la page suivante. En cas d'utilisation du daisy chain, voir la section accessoires. Fixez la base **(A)** au support mural avec six vis **(F)**. Pour les câbles de données : presse-étoupe **(H)** avec écrou **(J)** dans l'orifice de droite, presse-étoupe **(G)** dans l'orifice central et un bouchon d'étanchéité **(I)** dans les autres orifices.

2.3

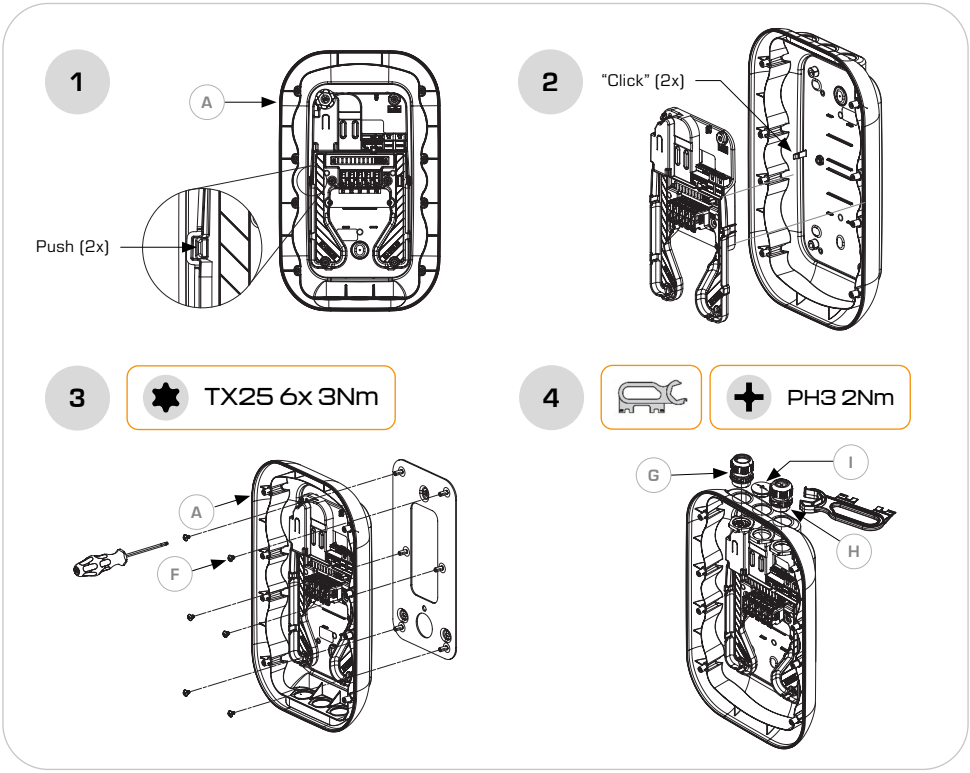

EN Prepare top cable entry

Remove the back panel from the back **(A)** by releasing two snap connections. Rotate the back 180°, then refit the panel onto the same two snappers without rotating it. Install the back **(A)** to the wall bracket with six screws **(F)**. For data cables, install gland **(H)** in the right hole, gland **(G)** in the left hole, and a blanking plug **(I)** in the remaining holes.

DE Kabeleinführung Oberseite

Entferne das Rückwandpanel von der Rückseite **(A)**, indem du die zwei Rastverbindungen löst. Drehe die Rückseite um 180° und setze das Rückwandpanel wieder auf dieselben Rastverbindungen, ohne es zu drehen. Bringe die Rückseite **(A)** mit sechs Schrauben **(F)** an. Bei Datenkabeln: Verschraubung **(H)** im rechten Loch, **(G)** im linken Loch, Blindstopfen **(I)** in die übrigen Löcher.

DK Kabelindføring i toppen

Fjern bagpanelet fra bagsiden **(A)** ved at udløse to snapforbindelser. Drej bagsiden 180°, og montér panelet igen på de samme snapforbindelser uden at rotere det. Montér bagsiden **(A)** med seks skruer **(F)**. Ved datakabler: gennemføring **(H)** i det højre hul, **(G)** i det venstre hul, blindprop **(I)** i de resterende huller.

NL Voorbereiden kabelinvoer bovenzijde

Verwijder het achterpaneel van de achterzijde **(A)** door twee klikverbindingen los te maken. Draai de achterzijde 180°, plaats het paneel terug op dezelfde klikverbindingen zonder te draaien. Monteer de achterzijde **(A)** met zes schroeven **(F)**. Bij datakabels: wartel **(H)** in het rechter gat, wartel **(G)** in het linker gat en een afdichtstop **(I)** in de overige gaten.

FR Entrée de câble par le haut

Retirez la plaque arrière de la base **(A)** en libérant deux clips. Faites pivoter la base de 180°, puis replacez la plaque arrière sur les mêmes clips sans la faire pivoter. Fixez la base **(A)** au support avec six vis **(F)**. Pour les câbles de données : presse-étoupe **(H)** à droite, **(G)** à gauche, bouchon d'étanchéité **(I)** dans les autres orifices.

2.4

EN ⚠ WARNING Switch off the mains supply before connecting the power cable.

NL ⚠ WAARSCHUWING Schakel de netspanning uit voordat de voedingskabel wordt aangesloten.

DE ⚠ WARNUNG Schalte die Stromversorgung ab, bevor du das Netzkabel anschließt.

FR ⚠ AVERTISSEMENT Coupez l'alimentation secteur avant de raccorder le câble d'alimentation.

DK ⚠ ADVARSEL Afbryd netspændingen før tilslutning af strømkablet.

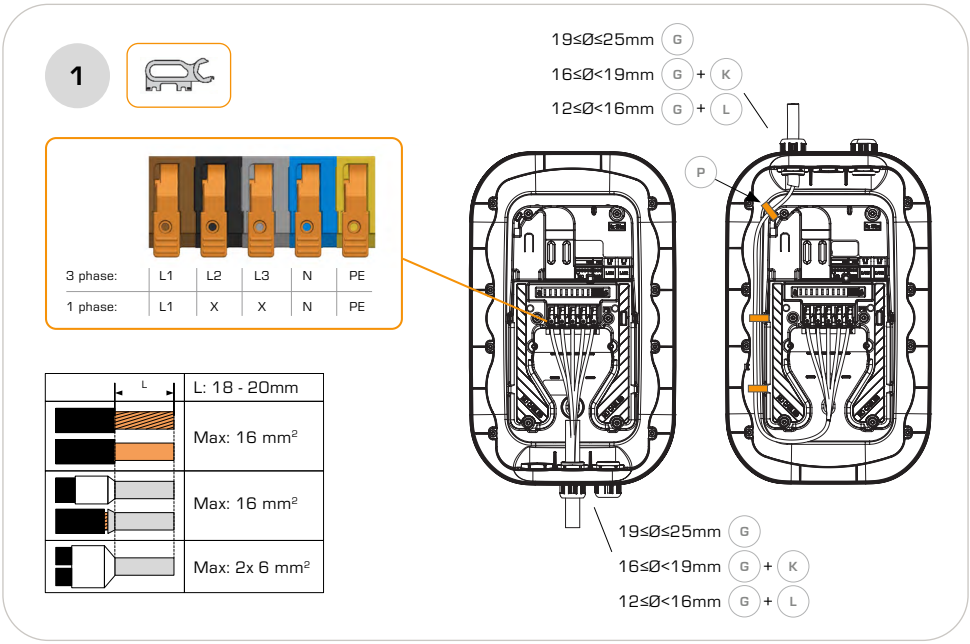

EN Connect the power cable

For a power cable with a diameter under 19 mm, install reduction insert **(K)** or **(L)**. Install the power cable and check the connection order shown **(L1·L2·L3·N·PE)**. A 230 V line-to-line supply without neutral must be connected to L1 and N only, using two phases. Tighten the cable gland. For top entry, secure the cable with three cable ties **(P)**.

NL Aansluiten voedingskabel

Bij een voedingskabel met een diameter kleiner dan 19 mm: monteer reductie-inzet **(K)** of **(L)**. Installeer de voedingskabel en controleer de aansluitvolgorde **(L1·L2·L3·N·PE)**. Een 230 V fase-fase spanning zonder nul mag uitsluitend op L1 en N met twee fasen worden aangesloten. Draai de kabelwartel vast. Bij bovenzijde: borg de kabel met drie kabelbinders **(P)**.

DE Anschluss des Netzkabels

Montiere bei einem Netzkabel mit Durchmesser unter 19 mm einen Reduziereinsatz **(K)** oder **(L)**. Installiere das Netzkabel und prüfe die Anschlussreihenfolge **(L1·L2·L3·N·PE)**. Eine 230 V Leiter-Leiter-Versorgung ohne Neutralleiter darf nur an L1 und N unter Verwendung zweier Phasen angeschlossen werden. Ziehe die Kabelverschraubung fest. Bei oberer Einführung das Kabel mit drei Kabelbindern **(P)** sichern.

FR Raccordement du câble d'alimentation

Pour un câble d'un diamètre inférieur à 19 mm, installer un insert de réduction **(K)** ou **(L)**. Installer le câble et vérifier l'ordre de raccordement **(L1·L2·L3·N·PE)**. Une alimentation 230 V phase-phase sans neutre doit être raccordée uniquement sur L1 et N, avec deux phases. Serrer le presse-étoupe. En entrée par le haut, fixer le câble avec trois colliers **(P)**.

DK Tilslutning af strømkabel

Ved et strømkabel med en diameter under 19 mm monteres reduktionsindsats **(K)** eller **(L)**. Installér kablet og kontrollér tilslutningsrækkefølgen **(L1·L2·L3·N·PE)**. En 230 V fase-fase-forsyning uden nul må kun tilsluttes L1 og N med to faser. Spænd kabelgennemføringen. Ved topindføring sikres kablet med tre kabelbindere **(P)**.

2.5

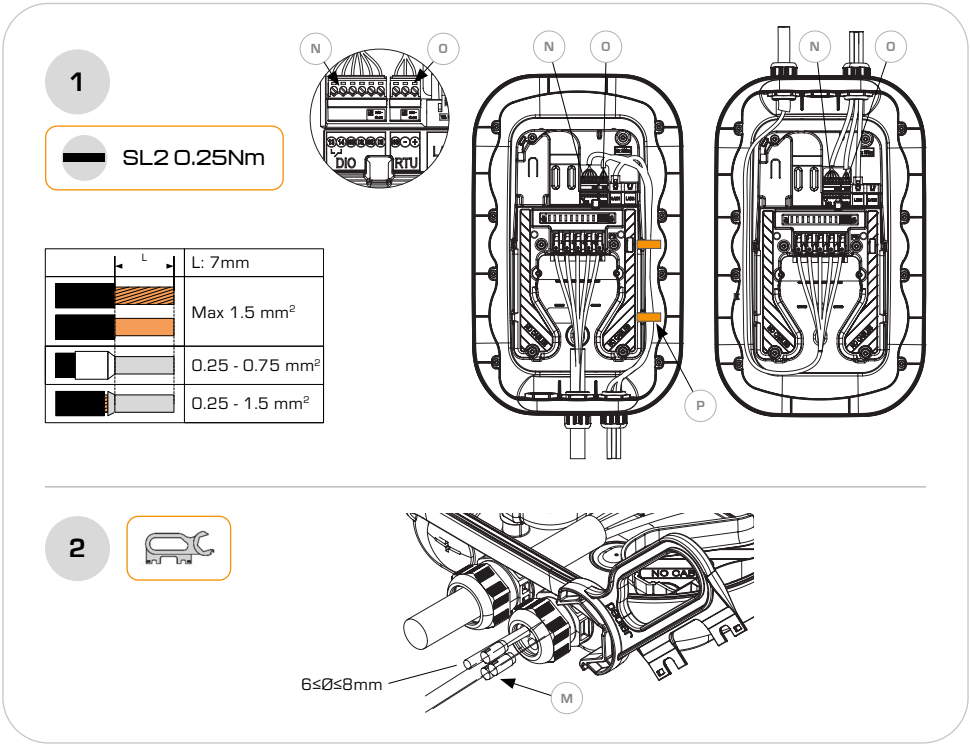

EN Connect the data cables

Route all data cables through the cable gland. For Ethernet, any LAN port can be used; the second LAN port daisy-chains Ethernet to the next device. Use RJ45 connectors and Cat 5 or higher cable. For DIO use the 6-pole connector **(N)**; for RTU use the 3-pole connector **(O)**. Plug any open holes with blind plugs **(M)** and tighten the gland. For bottom entry, secure the cable with two cable ties **(P)**.

DE Anschluss der Datenkabel

Führe alle Datenkabel durch die Verschraubung und schließe sie an. Für Ethernet eignet sich jeder LAN-Port; der zweite LAN-Port kann zum Daisy-Chain-Anschluss an das nächste Gerät verwendet werden. Nutze RJ45-Steckverbinder und Cat 5 oder höher. Verwende für DIO den 6-poligen Steckverbinder **(N)** und für RTU den 3-poligen Steckverbinder **(O)**. Verschließe offene Öffnungen mit Blindstopfen **(M)** und ziehe die Verschraubung fest. Sichere bei unterer Einführung die Kabel mit zwei Kabelbindern **(P)**.

DK Tilslutning af datakabler

Før alle datakabler gennem kabelgennemføringen. Til Ethernet kan enhver LAN-port bruges; den anden LAN-port daisy-chainer Ethernet til næste enhed. Brug RJ45-stik og Cat 5 eller højere. Til DIO bruges 6-polet stik **(N)**, til RTU 3-polet stik **(O)**. Luk åbne huller med blindpropper **(M)** og spænd gennemføringen. Ved bundindføring sikres kablerne med to kabelbindere **(P)**.

NL Aansluiten datakabels

Voer alle datakabels door de kabelwartel. Voor Ethernet kan elke LAN-poort worden gebruikt; de tweede LAN-poort lust Ethernet door naar het volgende apparaat. Gebruik RJ45-connectoren en Cat 5 of hoger. Gebruik voor DIO de 6-polige connector **(N)** en voor RTU de 3-polige connector **(O)**. Sluit open gaten af met blindpluggen **(M)** en draai de wartel vast. Bij onderzijde: borg de kabels met twee kabelbinders **(P)**.

FR Raccordement des câbles de données

Faites passer tous les câbles de données dans le presse-étoupe. Pour l'Ethernet, tout port LAN convient ; le second port LAN permet la connexion Ethernet vers la borne suivante (daisy chain). Utiliser des connecteurs RJ45 et un câble Cat 5 ou supérieur. Pour les entrées numériques (contacts secs, DIO), connecteur 6 pôles **(N)** ; pour RTU (RS-485), connecteur 3 pôles **(O)**. Installez des bouchons d'étanchéité **(M)** dans les orifices ouverts et serrez le presse-étoupe. En entrée par le bas, fixer les câbles avec deux colliers **(P)**.

3.

EN Front installation
DE Montage der Vorderseite
DK Installation af forside
NL Voorkant monteren
FR Installation de la face avant

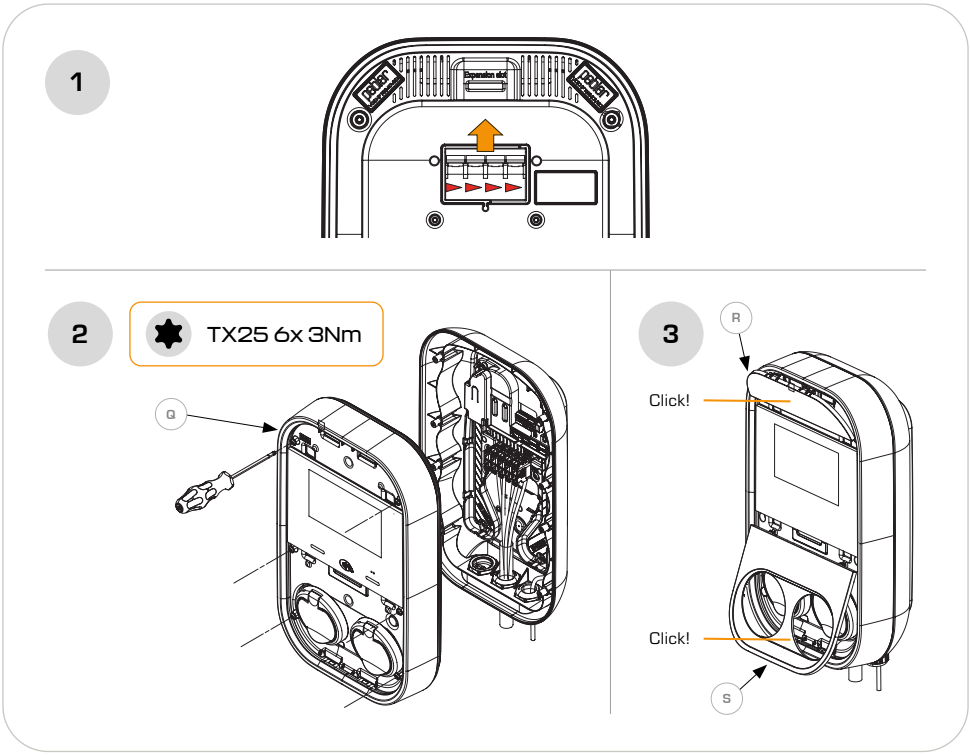

EN Mount the front

Make sure the circuit breaker is in its ON position. If the SIM card holder accessory is used, see the respective section **5.2** before installing the front. Place the front **(Q)** on the back and tighten six screws **(3 Nm)**. Install the top cover **(R)** and bottom cover **(S)** by snapping them in place. Enable the mains supply.

DE Montage der Vorderseite

Stelle sicher, dass der Leitungsschutzschalter eingeschaltet ist. Falls der SIM-Kartenhalter verwendet wird, beachte vor der Montage Abschnitt **5.2**. Setze die Vorderseite **(Q)** auf die Rückseite und ziehe sechs Schrauben fest **(3 Nm)**. Lass die obere **(R)** und untere Abdeckung **(S)** einrasten. Schalte die Netzspannung ein.

DK Montering af forside

Sørg for, at installationsafbryderen er i TIL-position. Hvis SIM-kortholderen anvendes, se afsnit **5.2** før montering. Placer forsiden **(Q)** på bagsiden og spænd seks skruer **(3 Nm)**. Klik topdæksel **(R)** og bunddæksel **(S)** på plads. Slå netspændingen til.

NL Monteren van de voorzijde

Zorg dat de installatieautomaat in de AAN-stand staat. Indien de SIM-kaarthouder wordt gebruikt, raadpleeg sectie **5.2** voordat de voorzijde wordt gemonteerd. Plaats de voorzijde **(Q)** op de achterzijde en draai zes schroeven vast **(3 Nm)**. Klik de bovenkap **(R)** en onderkap **(S)** vast. Schakel de netspanning in.

FR Installation de la face avant

Assurez-vous que le disjoncteur est en position MARCHE. Si le support de carte SIM est utilisé, voir la section **5.2** avant l'installation. Placez la face avant **(Q)** sur la partie arrière et serrez six vis **(3 Nm)**. Clipsez le capot supérieur **(R)** et inférieur **(S)**. Remettez l'alimentation secteur.

4.

EN Front removal
DE Demontage der Vorderseite
DK Afmontering af forside
NL Voorkant loshalen
FR Dépose de la face avant

EN NOTICE Do not rotate the removal tool when inserting or removing it, to avoid damaging the tool.

NL LET OP Draai het demontagegereedschap niet tijdens het inbrengen of verwijderen om beschadiging te voorkomen.

DE HINWEIS Drehe das Demontagewerkzeug beim Einsetzen oder Entfernen nicht, um eine Beschädigung zu vermeiden.

FR ATTENTION Ne pas faire pivoter l'outil de démontage lors de l'insertion ou du retrait afin d'éviter de l'endommager.

DK BEMÆRK Drej ikke afmonteringsværktøjet under indsættelse eller fjernelse for at undgå beskadigelse.

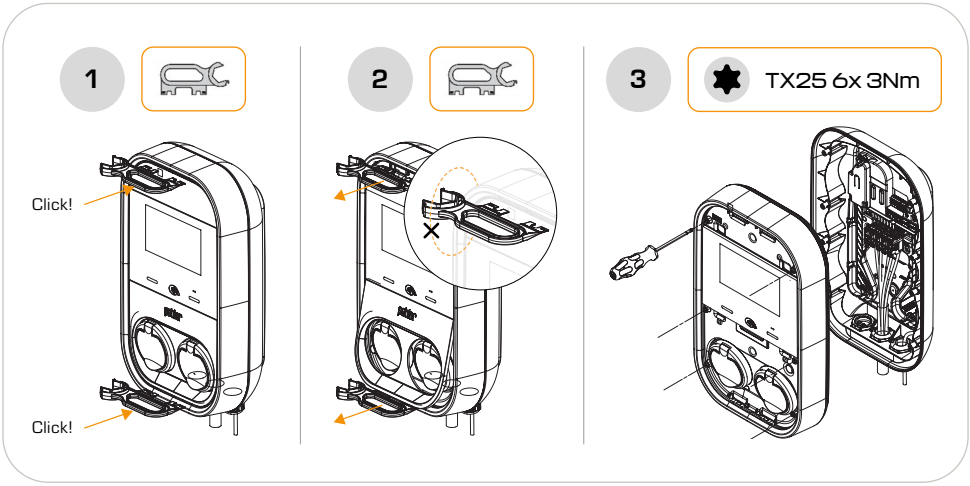

EN Remove the front

Insert the removal tool **(T)** into the gap between the bezel and the top cover at the centre-top position. Push with moderate force until it snaps into position; if it does not, check and correct the tool position. Pull the tool with the top cover perpendicular to the front face. Repeat for the bottom cover at the centre-bottom position. Loosen the six exposed screws and remove the front.

DE Demontage der Vorderseite

Führe das Demontagewerkzeug **(T)** mittig oben in den Spalt zwischen Gerätekante und oberer Abdeckung ein. Drücke es mit mäßiger Kraft hinein, bis es einrastet; andernfalls überprüfe und korrigiere die Position. Ziehe das Werkzeug mit der oberen Abdeckung senkrecht zur Frontfläche heraus. Wiederhole den Vorgang für die untere Abdeckung mittig unten. Löse die sechs freiliegenden Schrauben und entferne die Vorderseite.

DK Afmontering af forside

Indsæt afmonteringsværktøjet **(T)** i mellemrummet mellem kanten og topdækslet centralt øverst. Tryk med moderat kraft, indtil det klikker; ellers kontrollér og korrigér positionen. Træk værktøjet med topdækslet vinkelret ud fra frontfladen. Gentag for bunddækslet centralt nederst. Løsn de seks synlige skruer og fjern forsiden.

NL Verwijderen van de voorzijde

Steek het demontagegereedschap **(T)** in de opening tussen de rand en de bovenkap, centraal bovenaan. Druk met gematigde kracht tot het vastklikt; zo niet, controleer en corrigeer de positie. Trek het gereedschap met de bovenkap loodrecht op de voorzijde. Herhaal voor de onderkap, centraal onderaan. Draai de zes zichtbare schroeven los en verwijder de voorzijde.

FR Dépose de la face avant

Insérez l'outil de démontage **(T)** dans l'espace entre le contour et le capot supérieur, au centre en haut. Poussez avec une force modérée jusqu'à l'enclenchement ; sinon, vérifiez et corrigez la position. Retirez l'outil avec le capot supérieur perpendiculairement à la face avant. Répétez pour le capot inférieur, au centre en bas. Desserrez les six vis visibles et retirez la face avant.

5.

EN Accessories
DE Zubehör
DK Tilbehør
NL Accessoires
FR Accessoires

5.1

EN ⚠ WARNING Switch off the mains supply before connecting the power cable.
NL ⚠ WAARSCHUWING Schakel de netspanning uit voordat de voedingskabel wordt aangesloten.
DE ⚠ WARNUNG Schalte die Stromversorgung ab, bevor du das Netzkabel anschließt.
FR ⚠ AVERTISSEMENT Coupez l'alimentation secteur avant de raccorder le câble d'alimentation.
DK ⚠ ADVARSEL Afbryd netspændingen før tilslutning af strømkablet.

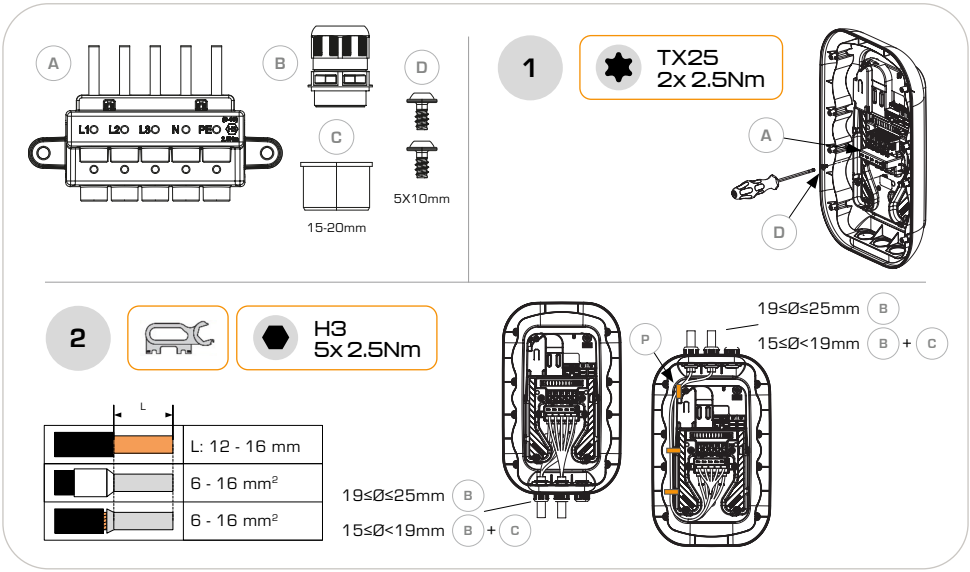

EN Daisy Chain

Open all levers of the mains input connector and insert the daisy chain. Secure it with two screws **(D)**. Close all levers. Install cable gland **(B)** and use reduction ring **(C)** if required. Connect the power cable (6–16 mm²) and tighten the gland. For top entry, secure the cable with ties **(P)**.

DE Daisy Chain

Öffne alle Hebel des Netzanschlusssteckers und führe den Daisy-Chain-Block ein. Sichere ihn mit zwei Schrauben **(D)**. Schließe alle Hebel. Montiere die Verschraubung **(B)** und verwende bei Bedarf den Reduzierring **(C)**. Schließe das Netzkabel (6–16 mm²) an und ziehe die Verschraubung fest. Bei oberer Einführung das Kabel mit Bindern **(P)** sichern.

DK Daisy Chain

Åbn alle greb på netindgangsstikket og indsæt daisy chain. Fastgør med to skruer **(D)**. Luk alle greb. Montér kabelgennemføring **(B)** og brug reduktionsring **(C)** efter behov. Tilslut strømkablet (6–16 mm²) og spænd gennemføringen. Ved topindføring sikres kablet med bindere **(P)**.

NL Daisy Chain

Open alle hendels van de netaansluitconnector en steek de daisy chain erin. Borg met twee schroeven **(D)**. Sluit alle hendels. Monteer kabelwartel **(B)** en gebruik indien nodig reductiering **(C)**. Sluit de voedingskabel (6–16 mm²) aan en draai de wartel vast. Bij bovenzijde: borg de kabel met binders **(P)**.

FR Daisy Chain

Ouvrez tous les leviers du connecteur d'entrée secteur et insérez le daisy chain. Fixez-le avec deux vis **(D)**. Fermez tous les leviers. Installer le presse-étoupe **(B)** et utiliser la bague de réduction **(C)** si nécessaire. Raccorder le câble (6–16 mm²) et serrer. En entrée par le haut, fixer avec des colliers **(P)**.

5.2

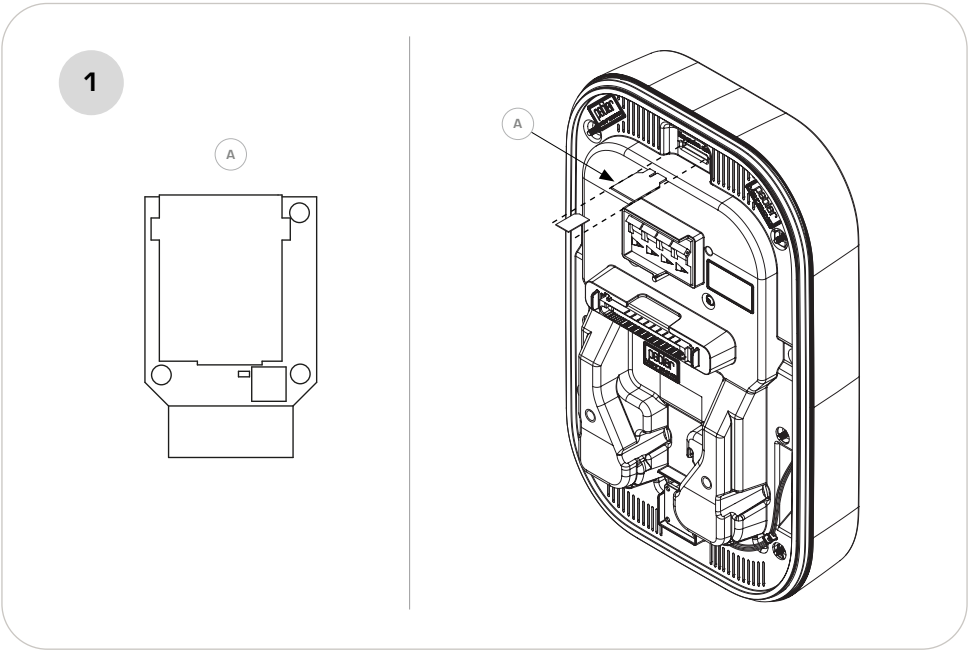

EN SIM card holder

Place the Mini-SIM (2FF) in the SIM card holder **(A)** and place it in the expansion slot. Fit the holder before mounting the front (chapter 3).

DE SIM-Kartenhalter

Setze die Mini-SIM (2FF) in den SIM-Kartenhalter **(A)** ein und platziere diesen im Erweiterungssteckplatz. Montiere den Halter vor der Vorderseite (Kapitel 3).

DK SIM-kortholder

Placér Mini-SIM-kortet (2FF) i SIM-kortholderen **(A)** og indsæt den i udvidelsesslottet. Montér holderen før forsiden (kapitel 3).

NL SIM-kaarthouder

Plaats de Mini-SIM (2FF) in de SIM-kaarthouder **(A)** en plaats deze in het uitbreidingsslot. Monteer de houder vóór de voorzijde (hoofdstuk 3).

FR Support de carte SIM

Insérez la Mini-SIM (2FF) dans le support de carte SIM **(A)** et placez-le dans l'emplacement d'extension. Montez le support avant la face avant (chapitre 3).

5.3

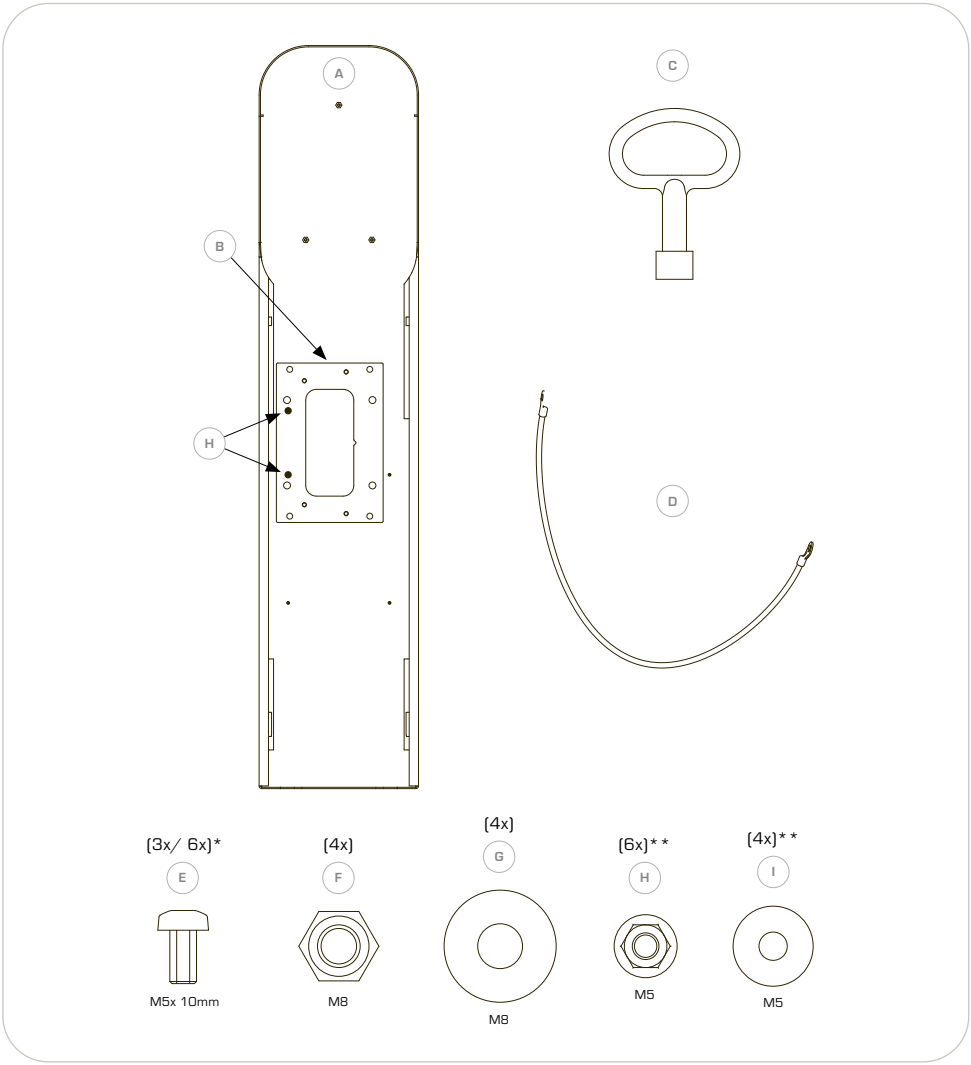

** 3x for the Pedestal, 6x for the back-to-back Pedestal.*

*** For optional junction box installation.*

EN Pedestal

Check the box

DE Montagesäule

Lieferumfang prüfen

DK Monteringssøjle

Kontrollér indholdet

NL Montagezuil

Inhoud controleren

FR Colonne de montage

Vérifier le contenu

5.3

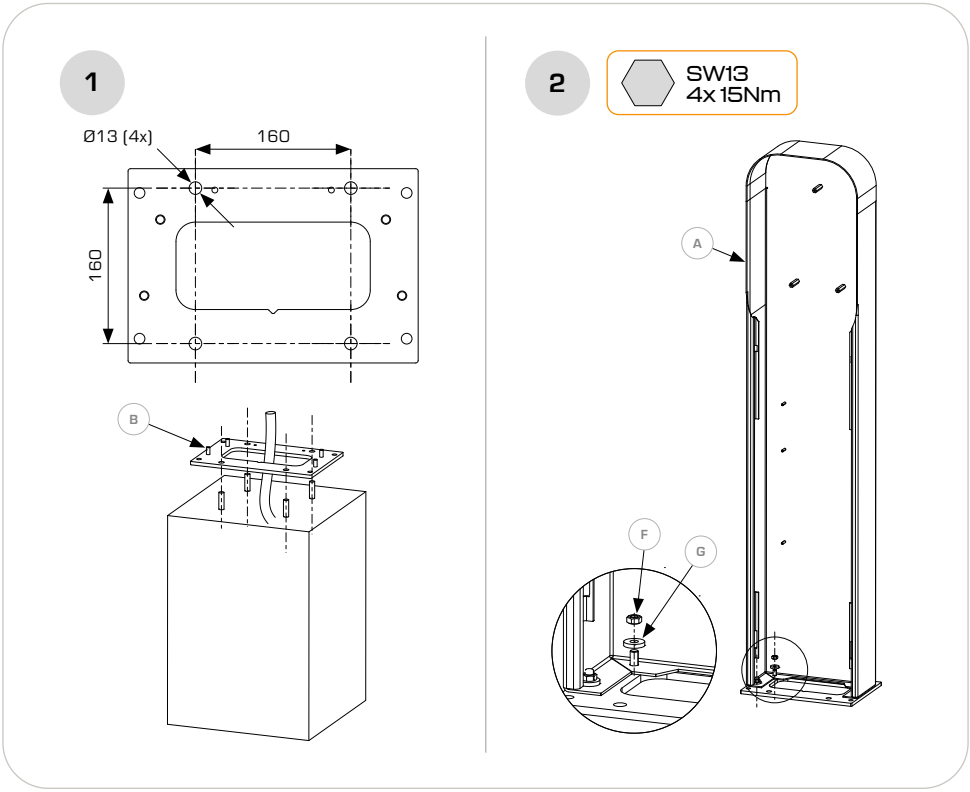

EN Pedestal

Take the base plate **(B)** out of the Pedestal and install it onto the mounting surface. Recommended mounting pattern: 160×160mm, M12. Optional mounting pattern: 275×150 mm, M10 (not for back-to-back variant). Place the Pedestal **(A)** over the base plate and secure with washers **(G)** and nuts **(F)**.

DE Montagesäule

Nehmen Sie die Grundplatte **(B)** aus der Säule heraus und montieren Sie sie auf der Montagefläche. Empfohlenes Befestigungsmuster: 160 × 160 mm, M12. Optionales Befestigungsmuster: 275 × 150 mm, M10 (nicht für die Back-to-Back-Ausführung). Setzen Sie den Säule **(A)** auf die Grundplatte und befestigen Sie ihn mit Unterlegscheiben **(G)** und Muttern **(F)**.

DK Monteringssøjle

Tag bundpladen **(B)** ud af monteringssøjlen, og montér den på monteringsfladen. Anbefalet monteringsmønster: 160 × 160 mm, M12. Valgfrit monteringsmønster: 275 × 150 mm, M10 (ikke til back-to-back-varianten). Placér monteringssøjlen **(A)** over bundpladen, og fastgør den med spændeskiver **(G)** og møtrikker **(F)**.

NL Montagezuil

Neem de bodemplaat (B) uit de zuil en monteer deze op het montageoppervlak. Aanbevolen montagepatroon: 160 × 160mm, M12. Optioneel montagepatroon: 275 × 150 mm, M10 (niet voor de back-to-back uitvoering). Plaats de zuil **(A)** over de bodemplaat en bevestig deze met de sluitringen **(G)** en moeren **(F)**.

FR Colonne de montage

Retirez la plaque de base **(B)** de la colonne de montage et installez-la sur la surface de montage. Configuration de fixation recommandée : 160 × 160 mm, M12. Configuration de fixation en option : 275 × 150 mm, M10 (non compatible avec la version dos à dos). Placez la colonne de montage **(A)** sur la plaque de base et fixez-la à l'aide des rondelles **(G)** et des écrous **(F)**.

5.3

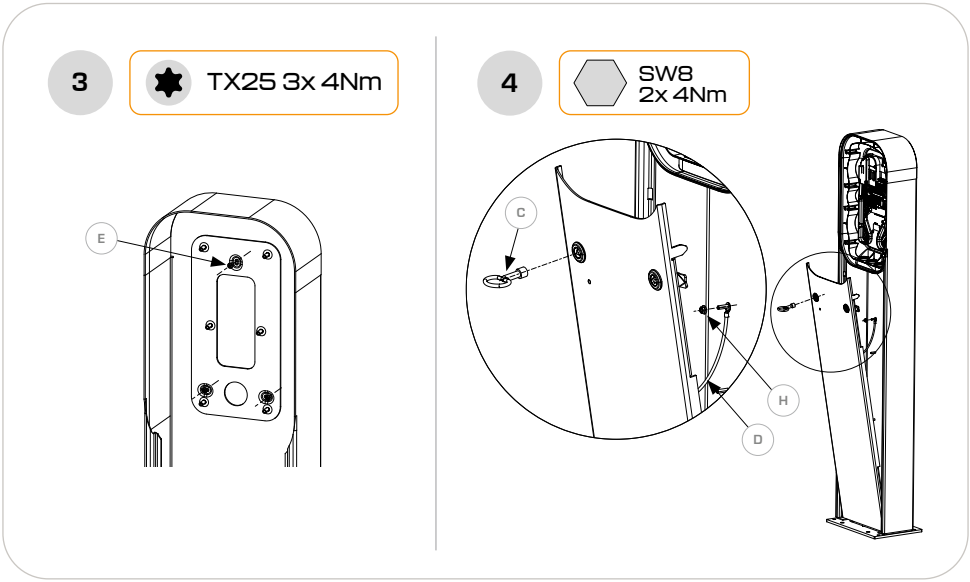

EN Pedestal

Mount the wall bracket, which is supplied with the Peblar Dual Back. Use three screws **(E)**. Install the rest of the Peblar Dual Back and Front according to section 2 and 3. For the back-to-back Pedestal, repeat the same procedure on the backside. Attach the PE wire **(D)** to the Pedestal and the front panel, use the two nuts **(H)**. Close and lock the front panel with the key **(C)**.

DE Montagesäule

Montieren Sie die Wandhalterung, die mit dem Peblar Dual Back geliefert wird. Verwenden Sie dazu drei Schrauben **(E)**. Montieren Sie die übrigen Komponenten des Peblar Dual Back und Front gemäß Abschnitt 2 und 3. Wiederholen Sie diesen Vorgang auf der Rückseite bei der Back-to-Back-Montagesäule. Befestigen Sie den PE-Leiter **(D)** an der Montagesäule und der Frontabdeckung mit den beiden Muttern **(H)**. Schließen Sie die Frontabdeckung und verriegeln Sie sie mit dem Schlüssel **(C)**.

DK Monteringssøjle

Montér vægbeslaget, som leveres sammen med Peblar Dual Back. Brug tre skruer **(E)**. Montér de øvrige dele af Peblar Dual Back og Front i henhold til afsnit 2 og 3. For back-to-back-monteringssøjlen gentages den samme procedure på bagsiden. Fastgør PE-lederen **(D)** til monteringssøjlen og frontpanelet ved hjælp af de to møtrikker **(H)**. Luk frontpanelet, og lås det med nøglen **(C)**.

NL Montagezuil

Monteer de wandbeugel, die wordt meegeleverd met de Peblar Dual Back. Gebruik hiervoor drie schroeven **(E)**. Monteer de overige onderdelen van de Peblar Dual Back en Front volgens hoofdstuk 2 en 3. Herhaal deze procedure aan de achterzijde voor de back-to-back montagezuil. Bevestig de PE-draad **(D)** aan de montagezuil en het frontpaneel met behulp van de twee moeren **(H)**. Sluit het frontpaneel en vergrendel het met de sleutel **(C)**.

FR Colonne de montage

Montez le support mural fourni avec le Peblar Dual Back. Utilisez trois vis **(E)**. Installez les autres composants du Peblar Dual Back et Front conformément aux sections 2 et 3. Pour la colonne de montage dos à dos, répétez la même procédure à l'arrière. Fixez le conducteur PE **(D)** à la colonne de montage et au panneau avant à l'aide des deux écrous **(H)**. Fermez le panneau avant et verrouillez-le à l'aide de la clé **(C)**.

6. EN Technical specifications

General

Parameter	Value
Charging mode	Mode 3, case B
Installation location	Indoor and outdoor
Pollution degree of macro environment	4
Degree of protection	IP54
Impact protection	IK10
Access	Restricted and non-restricted access
Mounting method	Stationary equipment · Mounted on walls, poles or equivalent · Surface mounted
EMC classification	Environment B
Ambient operating temperature	−25 / +55 °C
Storage temperature	−40 / +70 °C
Altitude	3000 m

Electrical

** Maximum current for charging on a single socket. When two sockets are used simultaneously, this current is shared over both sockets. In single-phase charging both sockets can output 32 A simultaneously.*

Parameter	Symbol	Value	Unit
Rated voltage	U_n, U_e, U_i	230/400	V
Rated current	I_n	32*	A
Rated impulse withstand voltage	U_{imp}	4	kV
Rated frequency	f_n	50	Hz
Maximum external overcurrent protection	I_n	100	A
Protection class (EN 61140)	—	Class I	—
Supported earthing systems	—	TT, TN-C, TN-C-S	—

Integrated RCCB type A

Parameter	Symbol	Value	Unit
Rated current	I_n	32	A
Rated residual operating current	$I_{\Delta n}$	0.03	A
Rated making and breaking capacity	I_m	500	A
Rated conditional short-circuit current	I_{nc}	10	kA
Classification	E2 - Switches off automatically without delay when the mains voltage fails and does not switch on again automatically when it returns		
Number of poles	Four-pole RCCB		
Time delay in event of fault current	Type for general use		
Mounting method	Integrated into the EVSE		
Type of terminals	Screwless terminals external copper wire		
Normative standard	EN 61008-1:2012+A1:2014+A2:2014+A11:2015+A12:2017, IEC 61008-2-2:2024 + IEC 61008-1:2024		

Integrated RDC-PD 6mA DC

Parameter	Symbol	Value	Unit
Rated current	I_n	32	A
Rated residual DC operating current	$I_{\Delta dc}$	0.006	A
Rated making and breaking capacity	I_m	500	A
Rated conditional short-circuit current	I_{nc}	10	kA
Classification	RDC-PD with integrated AC, pulsating DC and 6 mA DC detection, evaluation and mechanical switching in one unit		
Number of poles	Four-pole RCCB		
Time delay in event of fault current	Type for general use		
Type of terminals	Screwless terminals external copper wire		
Normative standard	IEC 62955:2018		

Integrated circuit breaker C40

Parameter	Symbol	Value	Unit
Rated current	I_n	40	A
Characteristic	—	C	—
Nominal short-circuit breaking capacity	I_{cn}	10	kA
Normative standard	EN 60898-1:2019, EN 60947-1:2007 + A1:2011 + A2:2014, EN 60947-2:2017 + A1:2020		

Integrated surge protection device

Parameter	Symbol	Value	Unit
SPD type	—	2+3	—
Supported earthing system	—	TT and TN	—
Nominal discharge current	I_n	5	kA
Max. discharge current	I_{max}	10	kA
Admissible short-circuit current	ISCCR	10	kA
Normative standard	—	IEC 61643-11:2011	—

Integrated kWh meter

The integrated kWh meter is not intended for use on impedance grounded networks.

Parameter	Value
Accuracy class	B
Service type	1P2W, 3P4W
Meter constant	250.000 imp/kWh
Meter current range	0.25–5(32) A
Update rate energy register	1 sec
Current circuit burden (per phase)	0.01 VA
Normative standard	EN IEC 62052-11:2021/A11:2022, EN 50470-3:2022

6. NL Technische specificaties

Algemeen

Parameter	Waarde
Laadmodus	Mode 3, case B
Installatielocatie	Binnen en buiten
Vervuilingsgraad van de macro-omgeving	4
Beschermingsgraad	IP54
Slagvastheid	IK10
Toegang	Beperkte en niet-beperkte toegang
Montagemethode	Stationaire apparatuur, wand-, paal- of equivalente montage, opbouw
EMC-classificatie	Omgeving B
Omgevingstemperatuur (bedrijf)	−25 / +55 °C
Opslagtemperatuur	−40 / +70 °C
Hoogte	3000 m

Elektrisch

**Dit is de maximale laadstroom per socket. Wanneer beide sockets gelijktijdig worden gebruikt, wordt deze stroom gedeeld en verdeeld over beide sockets. Bij éénfasig laden kunnen beide sockets gelijktijdig 32 A leveren.*

Parameter	Symbool	Waarde	Eenheid
Nominale spanning	U_n, U_e, U_i	230/400	V
Nominale stroom	I_n	32*	A
Nominale impuls-houdspanning	U_{imp}	4	kV
Nominale frequentie	f_n	50	Hz
Maximale externe overstroombeveiliging	I_n	100	A
Beschermingsklasse (EN 61140)	—	Klasse I	—
Ondersteunde aardingssystemen	—	TT, TN-C, TN-C-S	—

Geïntegreerde RCCB type A

Parameter	Symbool	Waarde	Eenheid
Nominale stroom	I_n	32	A
Nominale foutstroom	$I_{\Delta n}$	0.03	A
Nominale in- en uitschakelcapaciteit	I_m	500	A
Nominale voorwaardelijke kortsluitstroom	I_{nc}	10	kA
Classificatie	E2 - Schakelt automatisch uit zonder vertraging bij spanningsuitval en schakelt niet automatisch weer in bij spanningsherstel		
Aantal polen	Vierpolige RCCB		
Tijdvertraging bij foutstroom	Type voor algemeen gebruik		
Montagemethode	Geïntegreerd in de EVSE		
Type aansluitklemmen	Schroefloze klemmen voor externe koperen geleiders		
Normatieve norm	EN 61008-1:2012+A1:2014+A2:2014+A11:2015+A12:2017, IEC 61008-2-2:2024 + IEC 61008-1:2024		

Geïntegreerde RDC-PD 6 mA DC

Parameter	Symbool	Waarde	Eenheid
Nominale stroom	I_n	32	A
Nominale DC-foutstroom	$I_{\Delta dc}$	0.006	A
Nominale in- en uitschakelcapaciteit	I_m	500	A
Nominale voorwaardelijke kortsluitstroom	I_{nc}	10	kA
Classificatie	RDC-PD met geïntegreerde AC-, pulserende DC- en 6 mA DC-detectie, evaluatie en mechanische uitschakeling in één eenheid		
Aantal polen	Vierpolige RCCB		
Tijdvertraging bij foutstroom	Type voor algemeen gebruik		
Type aansluitklemmen	Schroefloze klemmen voor externe koperen geleiders		
Normatieve norm	IEC 62955:2018		

Geïntegreerde installatieautomaat

Parameter	Symbool	Waarde	Eenheid
Nominale stroom	I_n	40	A
Karakteristiek	—	C	—
Nominale kortsluit-afschakelcapaciteit	I_{cn}	10	kA
Normatieve norm	EN 60898-1:2019, EN 60947-1:2007 + A1:2011 + A2:2014, EN 60947-2:2017 + A1:2020		

Geïntegreerde overspanningsbeveiliging

Parameter	Symbool	Waarde	Eenheid
SPD-type	—	2+3	—
Ondersteund aardingssysteem	—	TT en TN	—
Nominale ontlaadstroom	I_n	5	kA
Maximale ontlaadstroom	I_{max}	10	kA
Toelaatbare kortsluitstroom	ISCCR	10	kA
Normatieve norm	—	IEC 61643-11:2011	—

Geïntegreerde kWh-meter

De geïntegreerde kWh-meter is niet bedoeld voor gebruik op netten met impedantie-aarding.

Parameter	Waarde
Nauwkeurigheidsklasse	B
Servicetype	1P2W, 3P4W
Meterconstante	250.000 imp/kWh
Stroombereik meter	0.25–5(32) A
Updatefrequentie energieregister	1 sec
Belasting van de stroomkring (per fase)	0.01 VA
Normatieve norm	EN IEC 62052-11:2021/A11:2022, EN 50470-3:2022

6. DE Technische Spezifikationen

Allgemein

Parameter	Wert
Lademodus	Mode 3, Case B
Installationsort	Innen- und Außenbereich
Verschmutzungsgrad der Makroumgebung	4
Schutzart	IP54
Schlagfestigkeit	IK10
Zugang	Eingeschränkter und nicht eingeschränkter Zugang
Montageart	Stationäre Ausrüstung, Wand-, Mast- oder gleichwertige Aufputzmontage
EMV-Klassifizierung	Umgebung B
Betriebstemperatur	–25 / +55 °C
Lagertemperatur	–40 / +70 °C
Höhe	3000 m

Elektrisch

**Dies ist der maximale Ladestrom pro Steckdose. Bei gleichzeitiger Nutzung wird der Strom auf beide Steckdosen aufgeteilt. Beim einphasigen Laden können beide Steckdosen gleichzeitig 32 A liefern.*

Parameter	Symbol	Wert	Einheit
Nennspannung	U_n, U_e, U_i	230/400	V
Nennstrom	I_n	32*	A
Stoßspannungsfestigkeit	U_{imp}	4	kV
Nennfrequenz	f_n	50	Hz
Max. externe Überstromschutzeinrichtung	I_n	100	A
Schutzklasse (EN 61140)	—	Klasse I	—
Unterstützte Erdungssysteme	—	TT, TN-C, TN-C-S	—

Integrierter FI-Schutzschalter Typ A

Parameter	Symbol	Wert	Einheit
Nennstrom	I_n	32	A
Nennfehlerstrom	$I_{\Delta n}$	0.03	A
Nenn-Ein- und Ausschaltvermögen	I_m	500	A
Bedingter Kurzschlussstrom	I_{nc}	10	kA
Klassifizierung	E2 – Schaltet bei Spannungsausfall automatisch ohne Verzögerung ab und schaltet bei Spannungswiederkehr nicht automatisch wieder ein		
Polanzahl	Vierpoliger RCCB		
Zeitverzögerung bei Fehlerstrom	Typ für allgemeinen Einsatz		
Montageart	In die EVSE integriert		
Anschlussklemmen	Schraublose Klemmen für externe Kupferleiter		
Normative Norm	EN 61008-1:2012+A1:2014+A2:2014+A11:2015+A12:2017, IEC 61008-2-2:2024 + IEC 61008-1:2024		

Integrierte Gleichfehlerstrom-Erkennung (RDC-PD)

Parameter	Symbol	Wert	Einheit
Nennstrom	I_n	32	A
Nenn-Gleichfehlerstrom	$I_{\Delta dc}$	0.006	A
Nenn-Ein- und Ausschaltvermögen	I_m	500	A
Bedingter Kurzschlussstrom	I_{nc}	10	kA
Klassifizierung	RDC-PD mit integrierter AC-, pulsierender DC- und 6 mA-DC-Erkennung, Auswertung und mechanischer Abschaltung in einer Einheit		
Polanzahl	Vierpoliger RCCB		
Zeitverzögerung bei Fehlerstrom	Typ für allgemeinen Einsatz		
Anschlussklemmen	Schraublose Klemmen für externe Kupferleiter		
Normative Norm	IEC 62955:2018		

Integrierter Leitungsschutzschalter

Parameter	Symbol	Wert	Einheit
Nennstrom	I_n	40	A
Charakteristik	—	C	—
Nenn-Kurzschlussabschaltvermögen	I_{cn}	10	kA
Normative Norm	EN 60898-1:2019, EN 60947-1:2007 + A1:2011 + A2:2014, EN 60947-2:2017 + A1:2020		

Integrierter Überspannungsschutz

Parameter	Symbol	Wert	Einheit
SPD-Typ	—	2+3	—
Unterstütztes Erdungssystem	—	TT und TN	—
Nennableitstrom	I_n	5	kA
Maximaler Ableitstrom	I_{max}	10	kA
Zulässiger Kurzschlussstrom	ISCCR	10	kA
Normative Norm	—	IEC 61643-11:2011	—

Integrierter kWh-Zähler

Der integrierte kWh-Zähler ist nicht für den Einsatz in impedanzgeerdeten Netzen vorgesehen.

Parameter	Wert
Genauigkeitsklasse	B
Servicetyp	1P2W, 3P4W
Zählerkonstante	250.000 imp/kWh
Strombereich	0.25–5(32) A
Aktualisierungsrate Energieregister	1 sec
Belastung des Stromkreises (pro Phase)	0.01 VA
Normative Norm	EN IEC 62052-11:2021/A11:2022, EN 50470-3:2022

6. FR Spécifications techniques

Général

Paramètre	Valeur
Mode de charge	Mode 3, cas B
Lieu d'installation	Intérieur et extérieur
Degré de pollution de l'environnement macro	4
Indice de protection	IP54
Résistance aux chocs	IK10
Accès	Accès restreint et non restreint
Méthode de montage	Équipement stationnaire, montage mural, sur poteau ou équivalent
Classification CEM	Environnement B
Température de fonctionnement	−25 / +55 °C
Température de stockage	−40 / +70 °C
Altitude	3000 m

Électrique

**Il s'agit du courant de charge maximal par prise. En cas d'utilisation simultanée, ce courant est réparti entre les deux prises. En charge monophasée, les deux prises peuvent fournir simultanément 32 A.*

Paramètre	Symbole	Valeur	Unité
Tension nominale	U_n, U_e, U_i	230/400	V
Courant nominal	I_n	32*	A
Tension de tenue aux chocs	U_{imp}	4	kV
Fréquence nominale	f_n	50	Hz
Protection externe maximale contre les surintensités	I_n	100	A
Classe de protection (EN 61140)	—	Class I	—
Systèmes de mise à la terre pris en charge	—	TT, TN-C, TN-C-S	—

DDR type A intégré

Paramètre	Symbole	Valeur	Unité
Courant nominal	I_n	32	A
Courant différentiel nominal	$I_{\Delta n}$	0.03	A
Pouvoir nominal d'établissement et de coupure	I_m	500	A
Courant de court-circuit conditionnel	I_{nc}	10	kA
Classification	E2 – Se déclenche automatiquement sans délai en cas de coupure de tension et ne se réenclenche pas automatiquement lors du retour de la tension		
Nombre de pôles	DDR tétrapolaire		
Temporisation en cas de courant de défaut	Type à usage général		
Méthode de montage	Intégré à la borne de recharge		
Type de bornes	Bornes sans vis pour conducteurs en cuivre externes		
Norme normative	EN 61008-1:2012+A1:2014+A2:2014+A11:2015+A12:2017, IEC 61008-2-2:2024 + IEC 61008-1:2024		

RDC-PD 6mA DC intégré

Paramètre	Symbole	Valeur	Unité
Courant nominal	I_n	32	A
Courant différentiel continu nominal	$I_{\Delta dc}$	0.006	A
Pouvoir nominal d'établissement et de coupure	I_m	500	A
Courant de court-circuit conditionnel	I_{nc}	10	kA
Classification	RDC-PD avec détection AC intégrée, détection DC pulsée et DC 6 mA, évaluation et déclenchement mécanique dans une unité		
Nombre de pôles	DDR tétrapolaire		
Temporisation en cas de courant de défaut	Type à usage général		
Type de bornes	Bornes sans vis pour conducteurs en cuivre externes		
Norme normative	IEC 62955:2018		

Disjoncteur intégré

Parameter	Symbole	Valeur	Unité
Courant nominal	I_n	40	A
Caractéristique	—	C	—
Pouvoir de coupure nominal	I_{cn}	10	kA
Norme normative	EN 60898-1:2019, EN 60947-1:2007 + A1:2011 + A2:2014, EN 60947-2:2017 + A1:2020		

Dispositif de protection contre les surtensions intégré

Paramètre	Symbole	Valeur	Unité
Type SPD	—	2+3	—
Système de mise à la terre pris en charge	—	TT et TN	—
Courant de décharge nominal	I_n	5	kA
Courant de décharge maximal	I_{max}	10	kA
Courant de court-circuit admissible	ISCCR	10	kA
Norme normative	—	IEC 61643-11:2011	—

Compteur kWh intégré

Le compteur kWh intégré n'est pas destiné à être utilisé sur des réseaux à mise à la terre par impédance.

Paramètre	Valeur
Classe de précision	B
Type de service	1P2W, 3P4W
Constante du compteur	250.000 imp/kWh
Plage de courant du compteur	0.25–5(32) A
Fréquence de mise à jour du registre d'énergie	1 sec
Charge du circuit de courant (par phase)	0.01 VA
Norme normative	EN IEC 62052-11:2021/A11:2022, EN 50470-3:2022

6. DK Tekniske specifikationer

Generelt

Parameter	Værdi
Ladetilstand	Mode 3, case B
Installationssted	Indendørs og udendørs
Forureningsgrad for makromiljø	4
Beskyttelsesgrad	IP54
Slagfasthed	IK10
Adgang	Begrænset og ikke-begrænset adgang
Monteringsmetode	Stationært udstyr, væg-, mast- eller tilsvarende overflademontering
EMC-klassificering	Miljø B
Driftstemperatur	–25 / +55 °C
Opbevaringstemperatur	–40 / +70 °C
Højde	3000 m

Elektrisk

**Dette er den maksimale ladestrøm pr. stik. Ved samtidig brug fordeles strømmen mellem begge stik. Ved enfaset opladning kan begge stik levere 32 A samtidigt.*

Parameter	Symbol	Værdi	Enhed
Nominel spænding	U_n, U_e, U_i	230/400	V
Nominel strøm	I_n	32*	A
Impulsholdespænding	U_{imp}	4	kV
Nominel frekvens	f_n	50	Hz
Maksimal ekstern overstrømsbeskyttelse	I_n	100	A
Beskyttelsesklasse (EN 61140)	—	Klasse I	—
Understøttede jordingssystemer	—	TT, TN-C, TN-C-S	—

Integreret RCCB type A

Parameter	Symbol	Værdi	Enhed
Nominel strøm	I_n	32	A
Nominel fejlstrøm	$I_{\Delta n}$	0.03	A
Nominel ind- og udkoblingskapacitet	I_m	500	A
Betinget kortslutningsstrøm	I_{nc}	10	kA
Klassifikation	E2 – Afbryder automatisk uden forsinkelse ved spændingsudfald og kobler ikke automatisk ind igen ved spændingens tilbagevenden		
Antal poler	4-polet RCCB		
Tidsforsinkelse ved fejlstrøm	Type til generel anvendelse		
Monteringsmetode	Integreret i EVSE		
Terminaltype	Skrueløse terminaler til eksterne kobberledere		
Normativ standard	EN 61008-1:2012+A1:2014+A2:2014+A11:2015+A12:2017, IEC 61008-2-2:2024 + IEC 61008-1:2024		

Integreret RDC-PD 6mA DC

Parameter	Symbol	Værdi	Enhed
Nominel strøm	I_n	32	A
Nominel DC-fejlstrøm	$I_{\Delta dc}$	0.006	A
Nominel ind- og udkoblingskapacitet	I_m	500	A
Betinget kortslutningsstrøm	I_{nc}	10	kA
Klassifikation	RDC-PD med integreret AC-, pulserende DC- og 6 mA DC-detektion, evaluering og mekanisk afbrydelse i én enhed		
Antal poler	4-polet RCCB		
Tidsforsinkelse ved fejlstrøm	Type til generel anvendelse		
Terminaltype	Skrueløse terminaler til eksterne kobberledere		
Normativ standard	IEC 62955:2018		

Integreret automatsikring

Parameter	Symbol	Værdi	Enhed
Nominel strøm	I_n	40	A
Karakteristik	—	C	—
Nominel kortslutningsafbrydelseskapacitet	I_{cn}	10	kA
Normativ standard	EN 60898-1:2019, EN 60947-1:2007 + A1:2011 + A2:2014, EN 60947-2:2017 + A1:2020		

Integreret overspændingsbeskyttelse

Parameter	Symbol	Værdi	Enhed
SPD-type	—	2+3	—
Understøttet jordingssystem	—	TT og TN	—
Nominel afledningsstrøm	I_n	5	kA
Maksimal afledningsstrøm	I_{max}	10	kA
Tilladelig kortslutningsstrøm	ISCCR	10	kA
Normativ standard	—	IEC 61643-11:2011	—

Integreret kWh-måler

Den integrerede kWh-måler er ikke beregnet til brug i net med impedansjord.

Parameter	Værdi
Nøjagtighedsklasse	B
Servicetype	1P2W, 3P4W
Målerkonstant	250.000 imp/kWh
Strømområde	0.25–5(32) A
Opdateringshastighed for energiregister	1 sec
Belastning af strømkredsen (pr. fase)	0.01 VA
Normativ standard	EN IEC 62052-11:2021/A11:2022, EN 50470-3:2022

EN Simplified declaration of conformity:

Hereby, Prodrive Technologies N.E. B.V. declares that the radio equipment type “Peblar Dual” is in compliance with Directive 2014/53/EU. The full EU declaration of conformity is available using the QR code or URL.

NL Vereenvoudigde conformiteitsverklaring:

Hierbij verklaart Prodrive Technologies N.E. B.V., dat het type radioapparatuur “Peblar Dual” conform is met Richtlijn 2014/53/EU. De volledige EU-conformiteitsverklaring kan worden geraadpleegd via de QR-code of de URL.

DE Vereinfachte Konformitätserklärung:

Hiermit erklärt Prodrive Technologies N.E. B.V., dass der Funkanlagentyp “Peblar Dual” der Richtlinie 2014/53/EU entspricht. Die vollständige EU-Konformitätserklärung ist über den QR-Code oder die URL abrufbar.

FR Déclaration de conformité simplifiée:

Le soussigné, Prodrive Technologies N.E. B.V., déclare que l’équipement radioélectrique du type “Peblar Dual” est conforme à la directive 2014/53/UE. La déclaration complète de conformité de l’UE est disponible via le QR code ou l’URL.

DK Forenklet overensstemmelseserklæring:

Hermed erklærer jeg, Prodrive Technologies N.E. B.V., at radioudstyret “Peblar Dual” er i overensstemmelse med direktiv 2014/53/EU. Den fulde EU-overensstemmelseserklæring er tilgængelig ved hjælp af QR-koden eller URL’en.

peblar.com/downloads

Manufacturer

Prodrive Technologies N.E. B.V.
Science Park Eindhoven 5501
5692 EM Son, NL

UK Importer

PTNE UK LTD
C/O Tmf Group, 13th floor, 1 Angle Court
London, EC2R 7HJ, United Kingdom

Statement of Compliance

PTNE UK LTD declares under sole responsibility that this charge point complies with the Electric Vehicles (Smart Charge Points) Regulations 2021. The full statement of compliance is available at peblar.com/downloads

peblar ROCKSOLID CHARGERS